Конструкция тиристоров

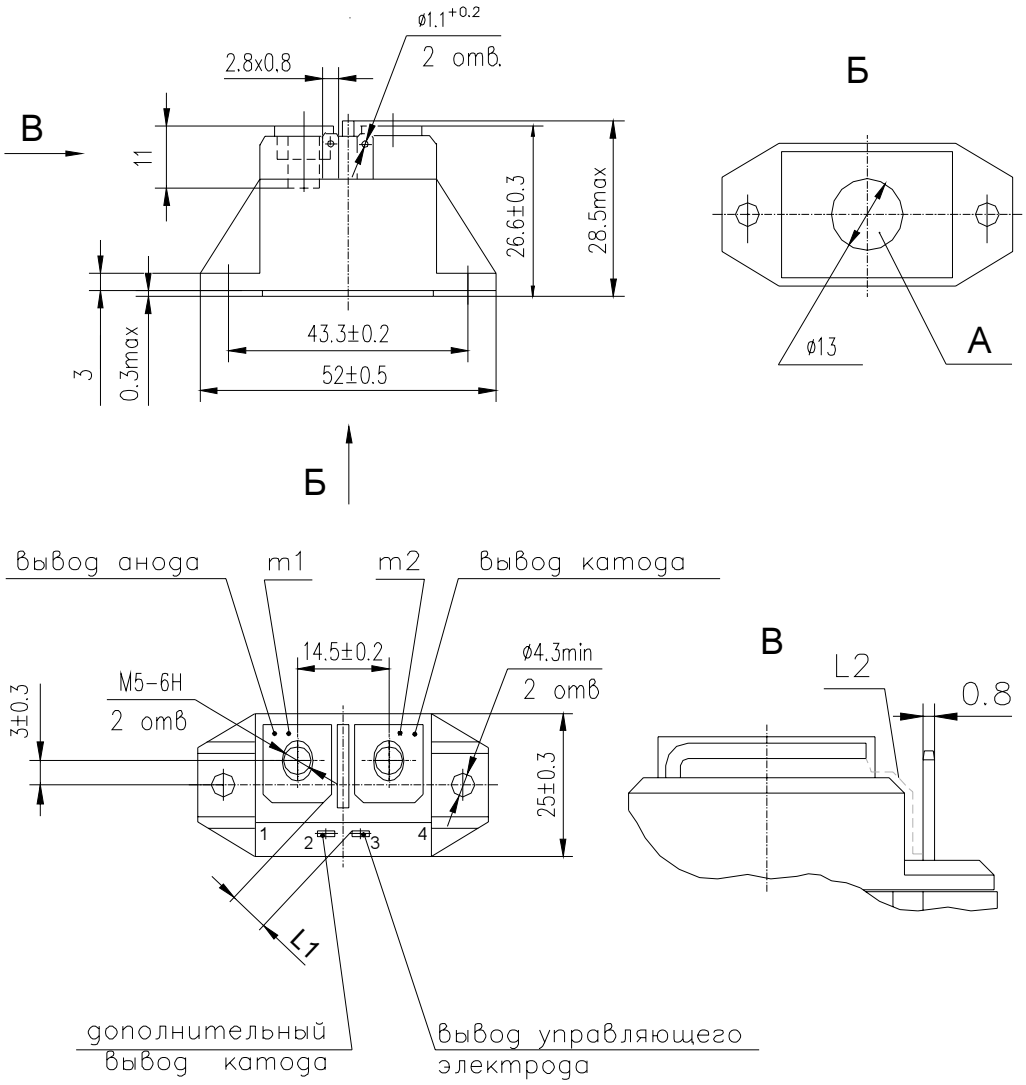

A - область контроля температуры корпуса тиристора;
m1,m2 - контрольные точки измерения импульсного напряжения в открытом состоянии;
L1 - минимальное расстояние по воздуху между выводом анода и выводом управляющего электрода 1.4 мм;
L2 - минимальная длина пути для тока утечки между выводом анода и выводом управляющего электрода 7.7мм;

Масса, кг, не более - 0,046.